Date d'édition : 24.11.2026

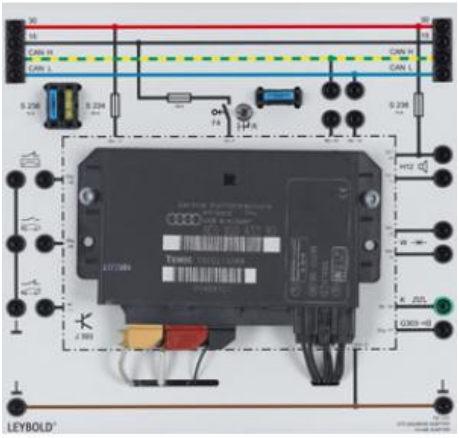

Ref : 7381121

Calculateur OBD Bus CAN

Original unité de commande d'automobile pour l'évaluation du commutateur des feux marche arrière et pour connecter un dispositif de test de diagnostic automobile (z. B. 7379803) via la prise OBD 738975 le système d'éclairage automobile avec bus CAN, 738111 .
Le signal de reconnaissance de marche arrière est évalué par cette unité de commande et transmis via le bus CAN à l'unité de commande de l'alimentation de bord.
Ceci active alors les feux de marche arrière en conséquence.
De plus, les signaux pour
- anti-vol de la radio
- l'état du capot moteur (ouvert / fermé) ainsi
- l'état du capot arrière
enregistré et écrit les affichages correspondants dans le groupe d'instruments 7396021 sur le bus CAN.
Les signaux de la borne 30, la borne 15, CAN-H, CAN-L et la terre sont interconnectées de gauche à droite pour permettre des configurations de test simples et sans câble. L'appareil est conçu avec une face imprimée en couleur.
Les signaux du bus CAN sont acheminés via des douilles de sécurité de 4 mm pour permettre les entrées de mesure et de défaut.

Caractéristiques techniques :
- Alimentation: 13,8 V =
- Bus CAN: commodité CAN, 100 kbps
- Largeur: 300 mm